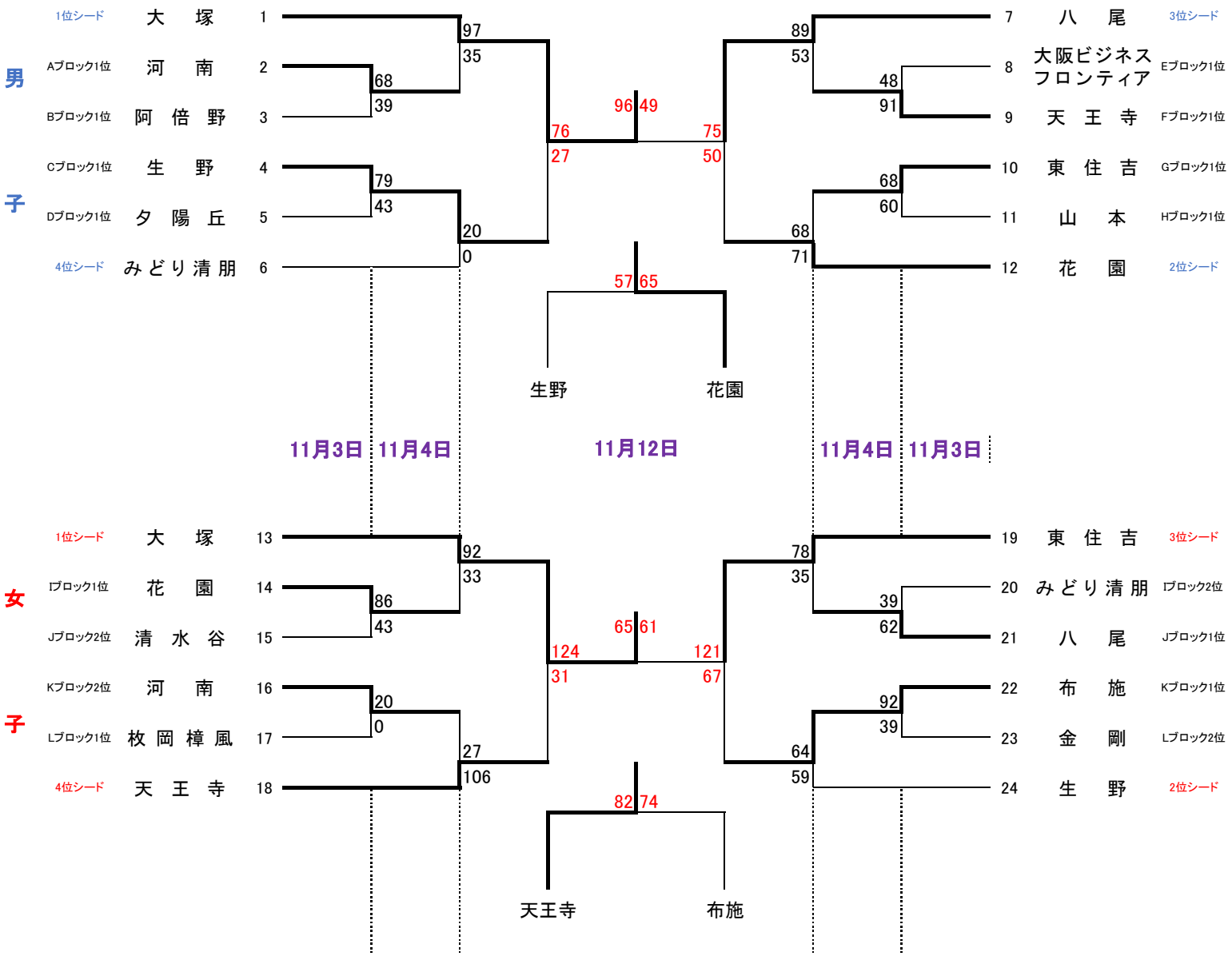第16回　公立高校チャンピオン大会　東地区予選　２次トーナメント